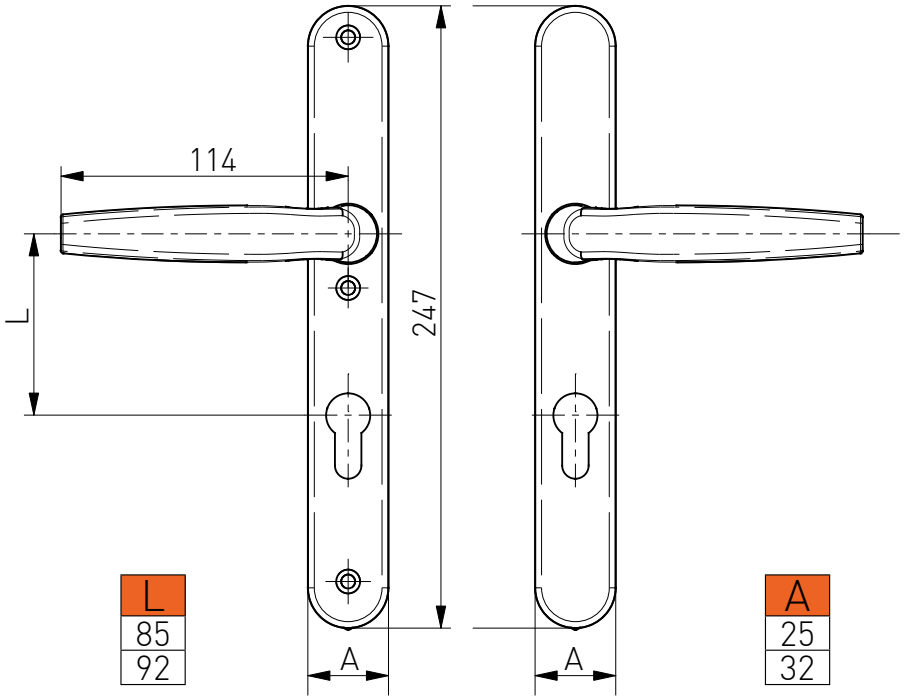
114
L
247
A
A

L
85
92

A
25
32

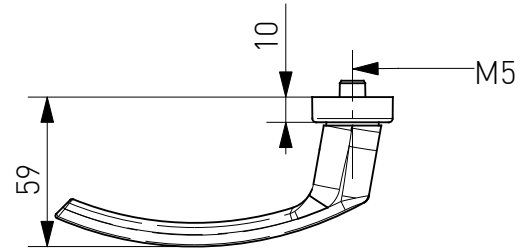
10
M5
59

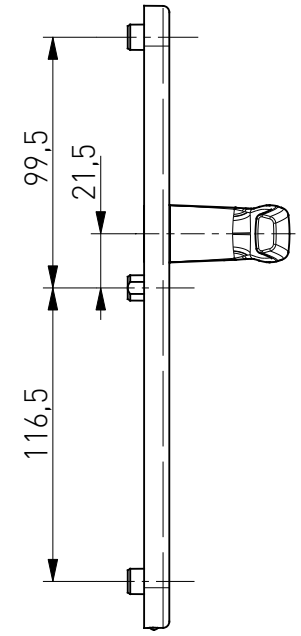
99,5
21,5
116,5

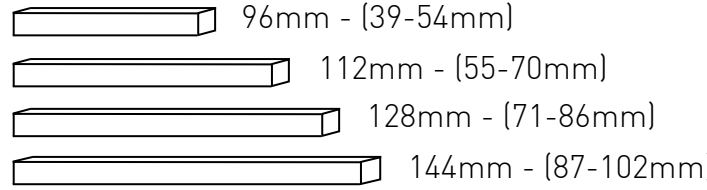
96mm - (39-54mm)
112mm - (55-70mm)
128mm - (71-86mm)
144mm - (87-102mm)